橙線・・・・・仕上がりサイズ
赤線・・・・・お客様作成サイズ　※この線までレイアウトをお願い致します。
青波線・・・・重要文字絵柄範囲ガイド　※重要な文字や柄はこの線より内側にレイアウトをお願い致します。

仕上がり W600 mm x H1800 mm　（お客様作成サイズ：W630 mm x H1820mm）
縫製仕様：左チギレ３×５（四方ヒートカット）

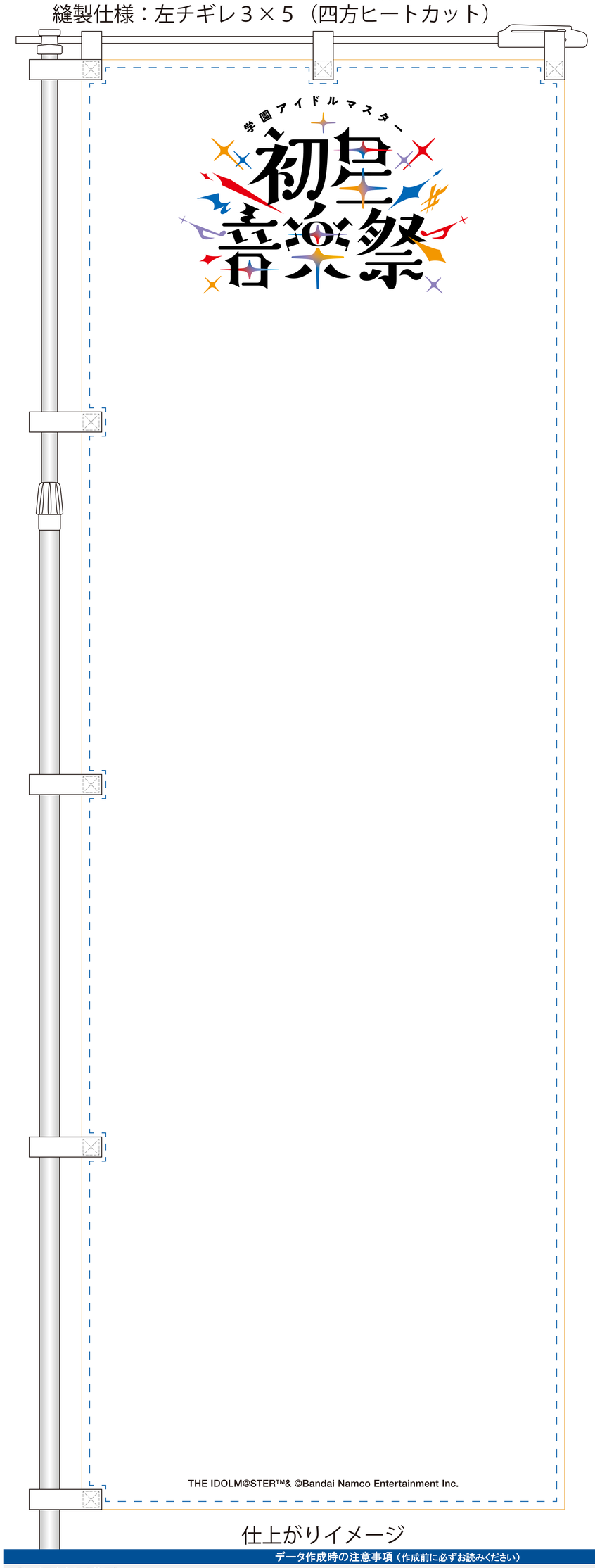

仕上がりイメージ

参考用デザイン

参考用デザイン
（仕上がりイメージ）

データ作成時の注意事項（作成前に必ずお読みください）

【レイアウト時の注意】
テンプレートにもとから含まれる「公演ロゴ」「権利表記」の上にデザインを重ねたり、位置を変えることは禁止いたします。
重要なロゴや文字などは、重要文字絵柄範囲ガイド（仕上がりサイズの 10 ミリ内側）の内側に配置してください。
加工上必要になりますので、「お客様作成サイズ」まで作成をお願い致します。

【文字について】
文字の大きさは 3 ミリ角以上を目安としてください。それよりも小さい文字は潰れてしまう恐れがあります。
ただし、3 ミリ角以上の場合でも、書体や画数が多い漢字などは視認性の悪い不明瞭な仕上がりになる場合があります。
罫線の太さは、白抜きの場合 0.3 ミリ以上、それ以外は 0.1 ミリ以上あれば、表現しやすくなります。

【画像の配置について】
画像解像度：200dpi 以上推奨（最低 100dpi 以上）となります。
※画像解像度 100dpi の場合の pixel 数：W(横幅) 2,480pixel×H(縦幅) 7,165pixel
※画像解像度 200dpi の場合の pixel 数：W(横幅) 4,961pixel×H(縦幅) 14,331pixel
（画質の参考としまして、複合機等で部分的に原寸大プリントすることで、製品として仕上がった際の画質が確認できます。）
ファイル形式：PNG データ　データサイズ：100MB以内にして、アップロードしてください。
ご提出いただいたデータを印刷時にCMYKに変換する都合上、ご提出いただいたデータはモニター上の見え方と実際の商品との色味・イメージが異なる場合がございます。予めご了承の上、ご提出をお願いいたします。（特に蛍光色は見え方に差が出る場合がございます。）

☑ 入稿前に必ずご確認ください

☐ 仕上がりサイズではなく、お客様作成サイズでレイアウトされていますか？
☐ 画像は実寸で適切な解像度はありますか？